KWLIF8

KWLIF80 + MONK-4

DWKLAA7

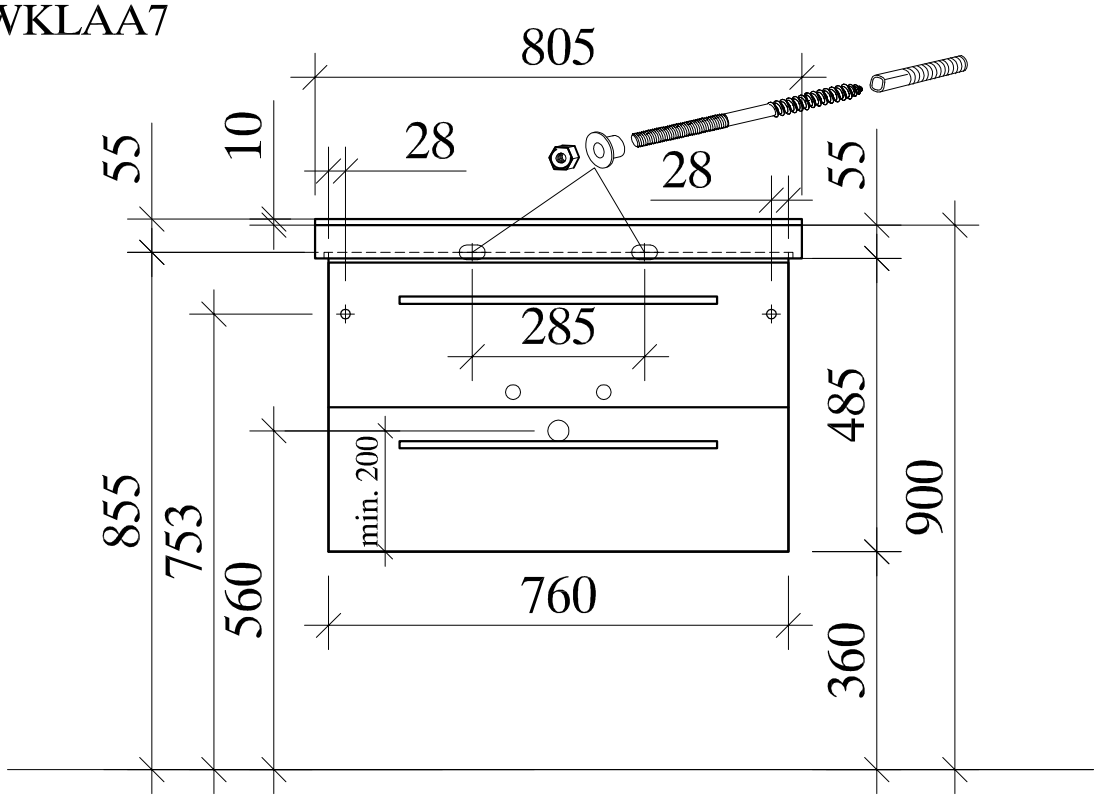

KWLIF10

KWLIF100 + MONK-4
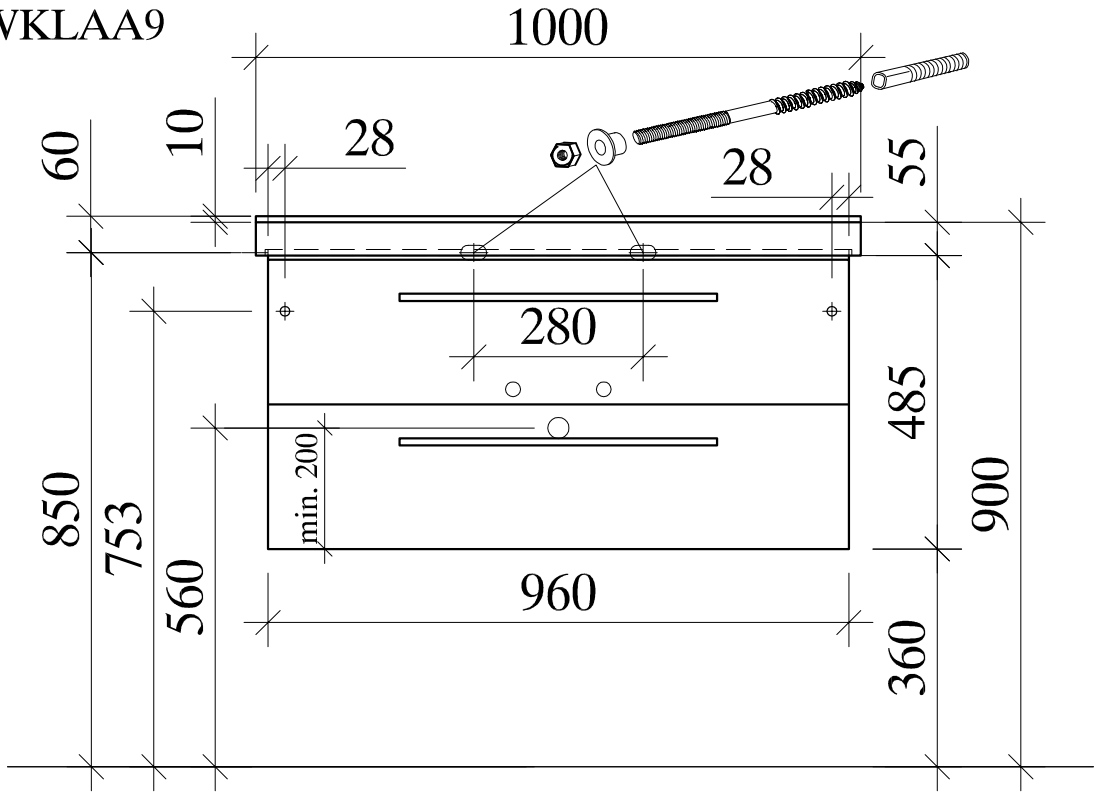
DWKLAA9