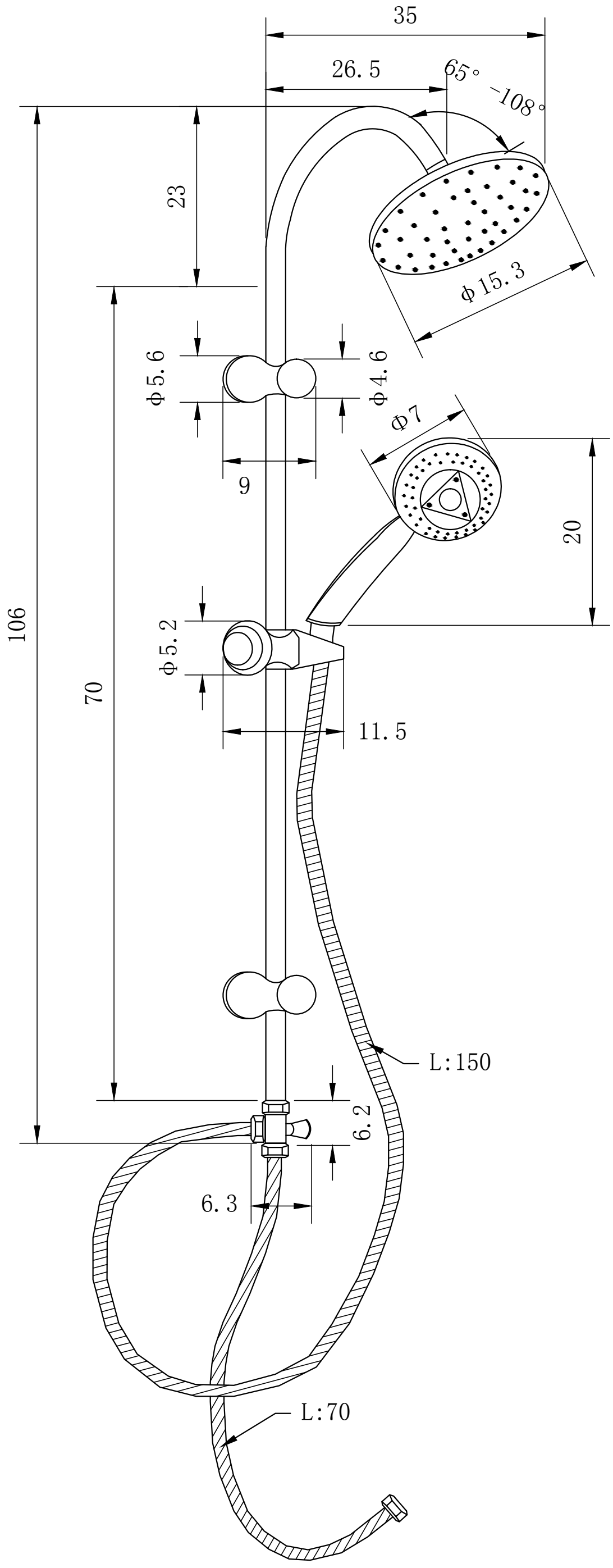
35
26.5
65°
-108°
23
Φ15.3
Φ5.6
Φ4.6
Φ7
9
20
106
Φ5.2
70
11.5
L:150
6.2
6.3
L:70