VULCANO 60
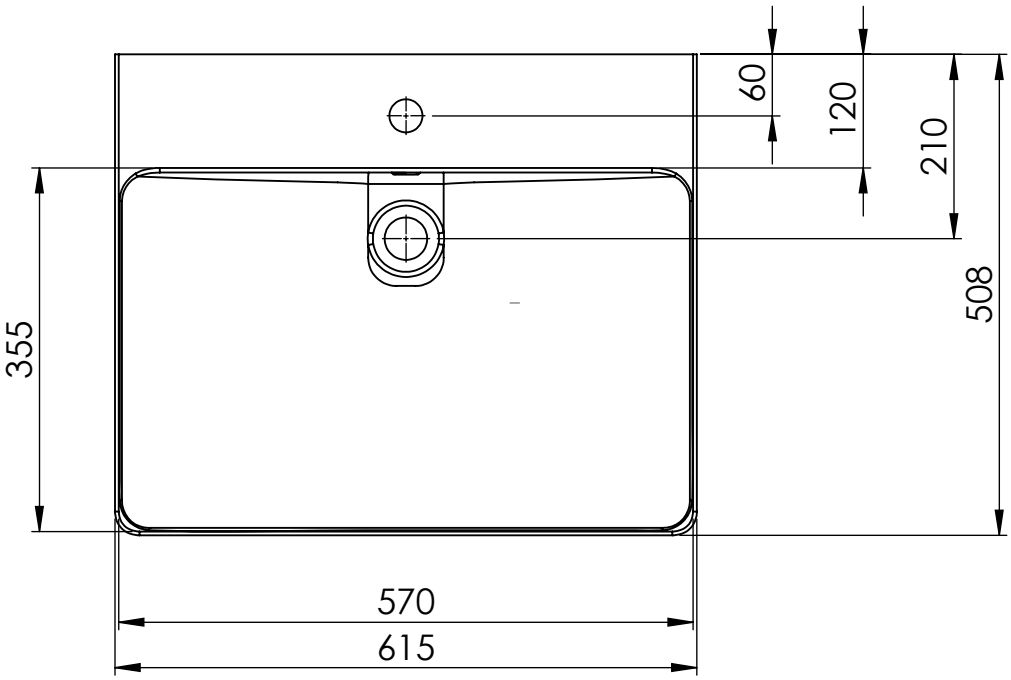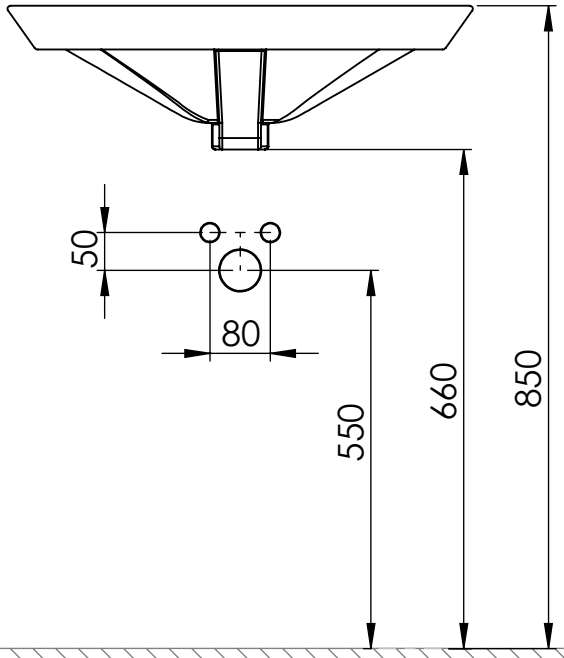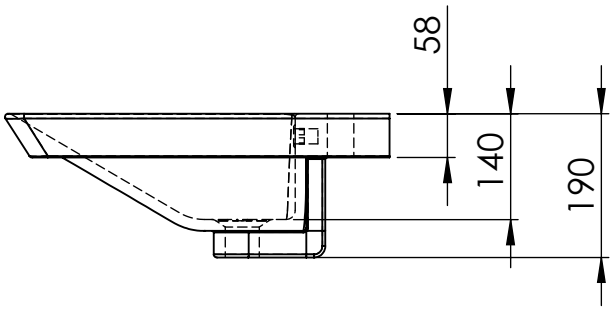
145999