Mehr Produkte finden Sie in unserem Katalog!

WOLFF Finnhaus NATURAL LINE

Art. 536 080 / 536 081 / 536 082

Anna 40-A/1-Raum

mit schwarzen, roten oder grünen Dachschindeln

40 mm / 453x299 cm / 13,0 m²



DIMENSIONEN

Bohlenstärke	40 mm
Innenmaß	445x291 cm
Sockelmaß	453x299 cm
Gesamtmaß	503x349 cm
Grundfläche	13,0 m²
Rauminhalt	33,2 m³
Firsthöhe	284 cm
Seitenwandhöhe	216 cm
Dachüberstand uml.	25 cm

DACH

Dachneigung	15°
Dachfläche	19,2 m²
Dachbretter	18 mm

TÜR/ FENSTER

Doppeltür (Normalglas)	133,7x186,7 cm
Einzelfenster (3 Stück, Normalglas, Dreh-/Kipp)	68,6x124,5 cm

FUSSBODEN

Fußbodenbretter	18 mm

VERPACKUNG

Paketabmessung	560x117x68 cm + DS
Paketgewicht	1.400 kg

ZUBEHÖR (zzgl.)

Farbige rechteckige Dachschindeln in rot oder grün zum gleichen Preis bei Sets
Dachrinne
Kunststoff 441B, mit 2 KS-Ergänzungssets K1B, anthrazit
inkl. Dachhaube

Grundriss

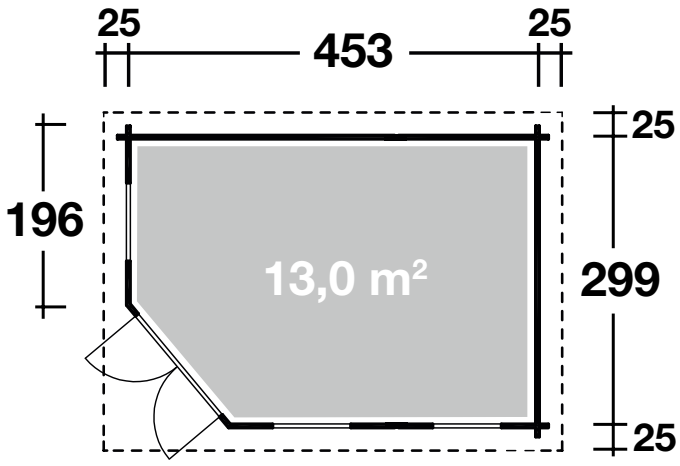

Weitere Informationen finden Sie unter: **www.finnhaus.de** oder im aktuellen Katalog.
Technische Änderungen, Druckfehler und Irrtümer vorbehalten.

© 12.2017 WOLFF FINNHAUS