MEGASAT
Brillantes Fernsehen

T 4

megasat.tv

Technische Daten

Artikelnummer	200198
Beschreibung	Aktive DVB-T Rundstrahl-Antenne
Empfang	DVB-T und DVB-T2 Signale
Frequenzbereich	UHF 174 - 230 Mhz
	VHF 470 - 790 Mhz
Verstärkung passiv	20 - 33 dB (max. 44 dB)
Antennenkabel	6 m (75 Ω)
Spannungsversorgung	5 Volt über...
	... KFZ-Adapter / USB Adapter / Receiver
Sonstiges	Kontroll-LED für Spannungversorgung
Abmessungen (Ø/H)	280 x 75 mm (ohne Fuß)
	280 x 120 mm (mit Fuß)
Gewicht	244 g
Lieferumfang	DVB-T Antenne
	Standfuß
	Masthalterung inkl. Mastschelle
	Koaxialkabel inkl. Koax-Stecker (1,5 m),
	Koaxialkabel inkl. F-Stecker (6 m),
	12 Volt KFZ zu Koax Adapter,
	5 Volt USB zu Koax Adapter,
	Bedienungsanleitung

Leistungsmerkmale

- Aktive DVB-T Rundstrahl-Antenne für den Empfang von analogen und digitalen Radio- und TV Programmen (auch DVB-T2 HD geeignet).
- Die Antenne muß nicht ausgerichtet werden und empfängt die Signale an jedem beliebigen Standort. Ideal für Wohnwagen, Campingfahrzeuge, LKW oder Boot.
- Spannungsversorgung über DVB-T Receiver, 12 V KFZ-Adapter oder 5 V USB-Adapter.
- Universelle Montagemöglichkeiten (Dach, Tisch, Wand oder Mast).
- Kompakte Abmaße und leichtes Gewicht.

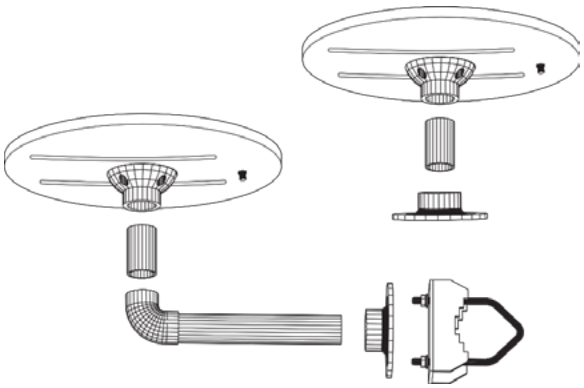

Megasat Werke GmbH | Industriestraße 4a | D-97618 Niederlauer
Tel. +49 (0) 9771 / 63 567-100 | Fax. +49 (0) 9771 / 63 567-144 | Email: info@megasat-werke.de | Internet: www.megasat.tv

4 046173 106992

Technische Änderungen und Irrtümer vorbehalten.