CALUX Einzel Carport

Fundament Übersicht für CALUX Einzel Carport

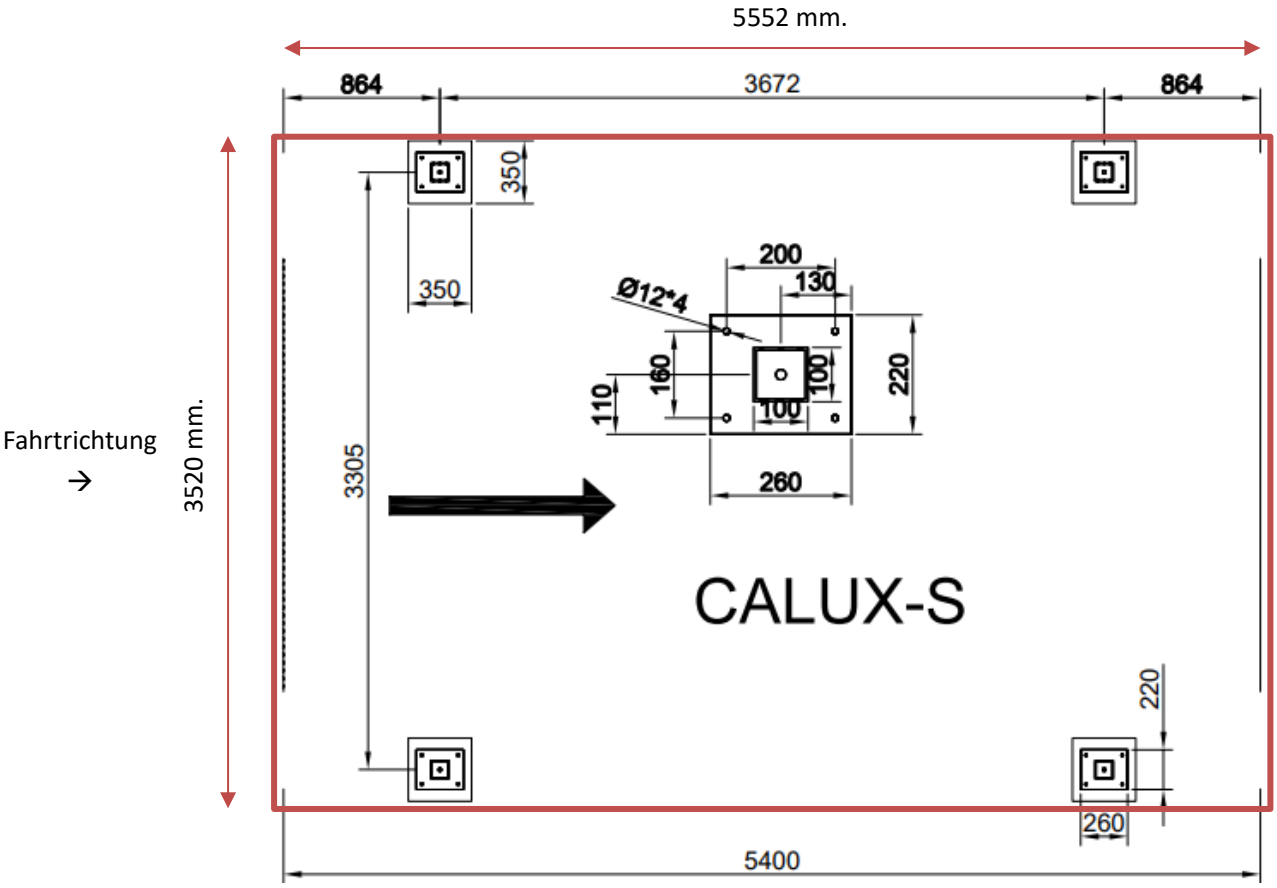

= Dachlinie auf CALUX Einzel Carport (Länge 5,52 x Breite 3,52 mtr.)

Es wird empfohlen, Fundamente zu gießen, die min. 400 * 400 mm in Oberflächenabmessungen. Sie müssen in eine frostfreie Tiefe gegossen werden.

Fundamente können max. 10cm versenkt von der Pflasteroberfläche angelegt werden, wenn Sie später die Seitenwand, Endwand oder den Schuppen auf dem CALUX Doppelcarport installieren möchten. Andernfalls stoßen die Wände gegen die Pflasteroberfläche. Die Fundamente müssen ein Gefälle (1-2 cm) gegen das Ende des Carports aufweisen wo das Abflussrohr platziert wird. Denken Sie daran, die Fundamente zu messen, um eine ordnungsgemäße Platzierung zu gewährleisten.

Der Carport sollte mit geeigneten Dehnungsbolzen oder Leimankern an den Fundamenten befestigt werden. Es wird empfohlen, Schrauben mit einer Mindestlänge von 100 mm zu verwenden. **Es liegt immer in der Verantwortung des Kunden, sicherzustellen, dass der Carport ordnungsgemäß an den Fundamenten befestigt ist.** Denken Sie immer daran, beim Gießen von Fundamenten die Anweisungen für den Zementhersteller zu befolgen.

„ACHTUNG: bitte prüfen Sie alle Einzelteile vor der Montage. Reklamationen bzgl. defekter Teile, Kratzer usw. können wir nach Montage nicht mehr anerkennen. Bitte reklamieren Sie an verkauf@abson.biz“

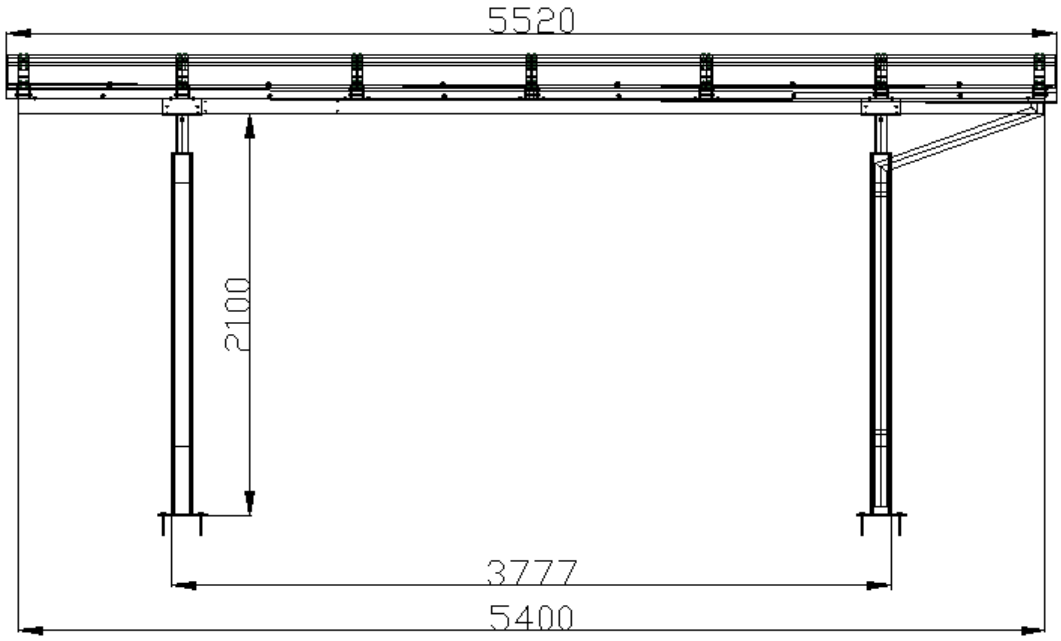

Seite

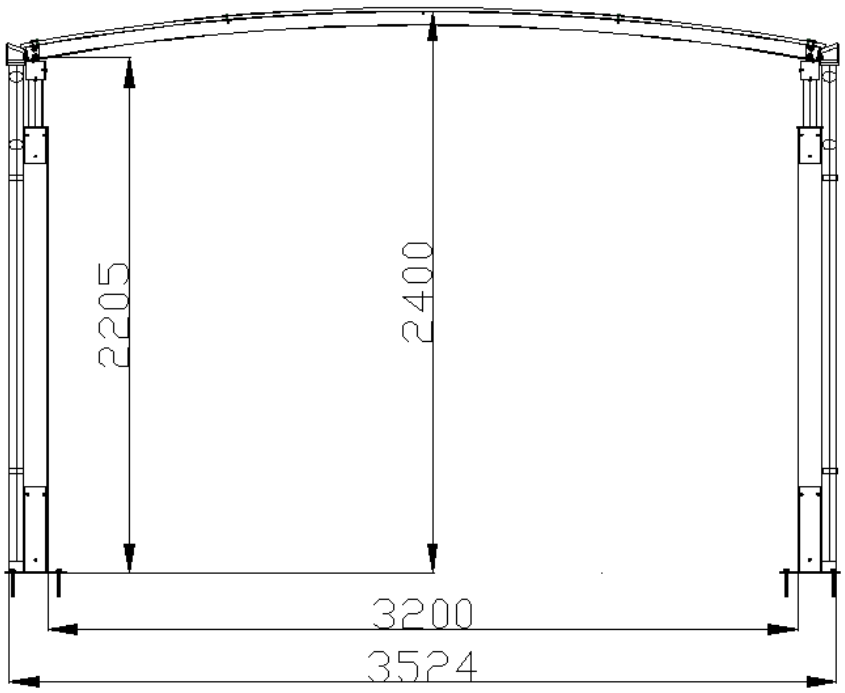

Vorne

„ACHTUNG: bitte prüfen Sie alle Einzelteile vor der Montage. Reklamationen bzgl. defekter Teile, Kratzer usw. können wir nach Montage nicht mehr anerkennen. Bitte reklamieren Sie an verkauf@abson.biz“