Tuchwechsel an einer Gelenkarmmarkise
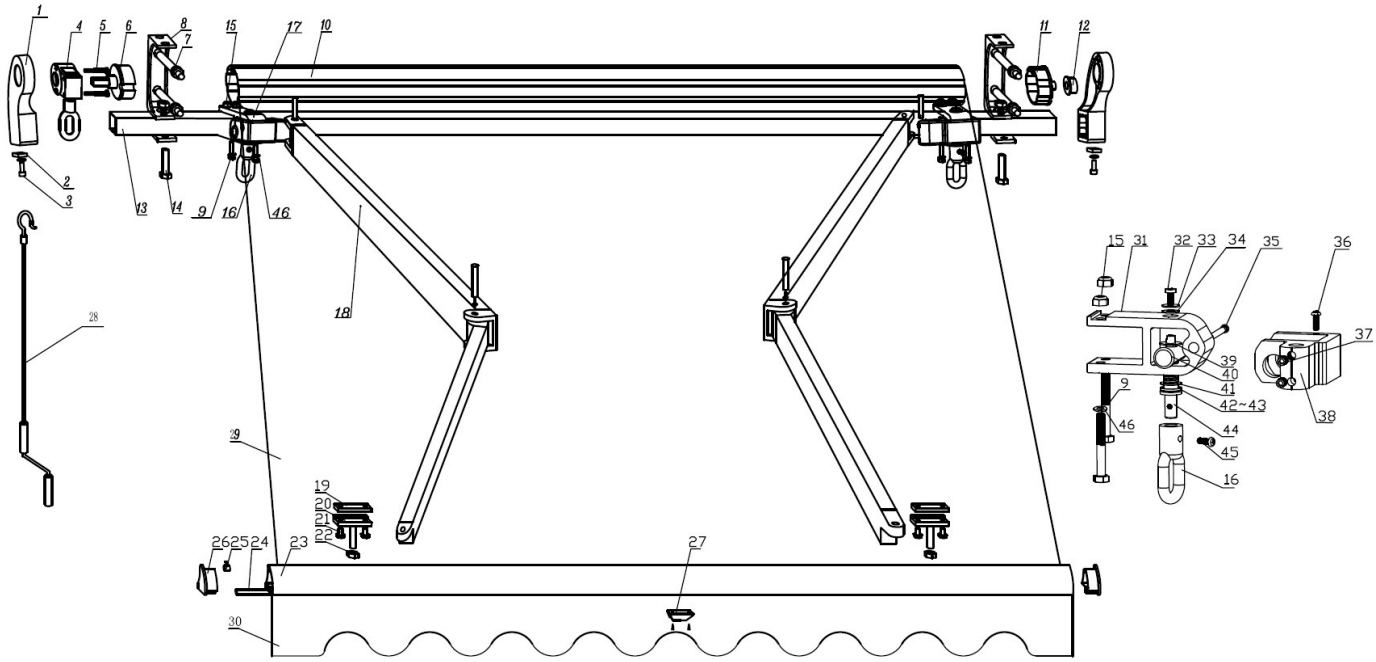
1. Fahren Sie die Markise komplett aus, damit keine Spannung mehr auf den Gelenkarmen ist. Falls dies nicht möglich ist, fixieren Sie die Gelenkarme am Vierkantträger! (Hinweis: zur Vermeidung von Unfällen, da die Arme unter Federspannung stehen)
2. Entnehmen Sie die seitliche Abdeckkappe aus der Volantschiene Nr. 23 (vorsichtig herausklopfen)
3. Lösen Sie die Schraube Nr. 3 am Roller Support Nr. 1
4. Sie können nun den Roller Support inklusive dem Kurbelgetriebe Nr.4 vom Rolleinsatz Nr.6 abziehen. Achten Sie dabei auf die Tuchwelle Nr.10, damit diese nicht herunterfällt.
5. Die Rollwelle einige cm nach links ziehen, so dass diese aus dem rechten Führungslager (Teil Nr. 12) rutscht. Dann nach unten, über die Arme abrollen und auf dem Boden ablegen
6. Ziehen Sie die Rollwelle seitlich vom Tuch ab und dann das Tuch aus der Volantschiene ziehen
7. Ziehen Sie die beiden Kederstäbe (Nr. 24) aus dem alten Tuch seitlich heraus
8. TIPP: breiten Sie das alte Tuch auf dem Boden aus, als Unterlage um des neue Tuch vor Verschmutzung zu schützen
9. Legen Sie das neue Tuch aus und führen Sie die beiden Kederstäbe in die seitlichen Schlaufen
10. Wickeln Sie das Tuch auf die Welle
11. Führen Sie das freie Ende des Tuchs seitlich in der Volantschiene ein
12. Wickeln Sie die Welle nach oben wieder ab und legen Sie diese dann auf der rechten Seite wieder ins Lager Nr. 12
13. Setzen Sie das Kurbelgetriebe (Nr. 4) mit Roller Support (Nr. 1) wieder auf und ziehen Sie die Schraube Nr. 3 wieder fest.